פרט 2 א'

פרט הנחות שרוות ניקוז בחפירה

1 : 20

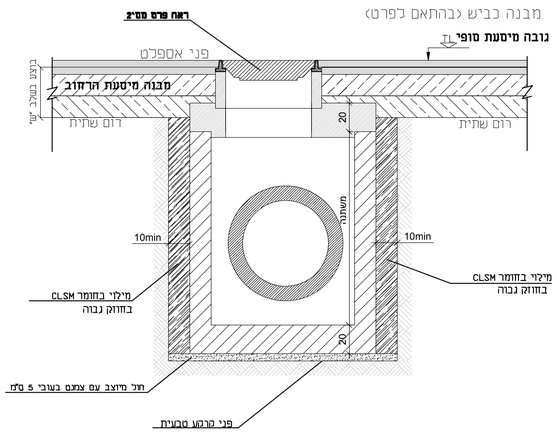

פרט 2 ב'

פרט הנחות שרוות ניקוז במילוי

1 : 20

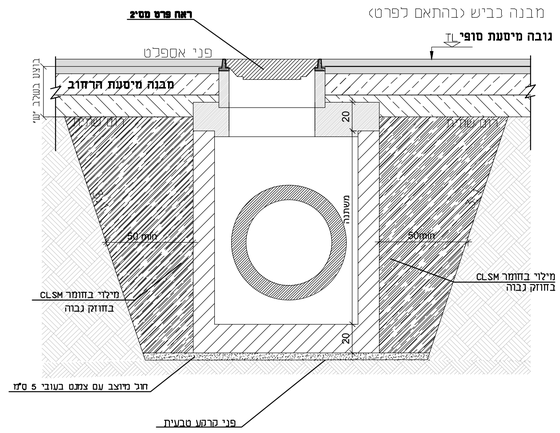

פרט 4

פרט עקרוני למילוי מסביב לקולטן

קנ"מ 1:20

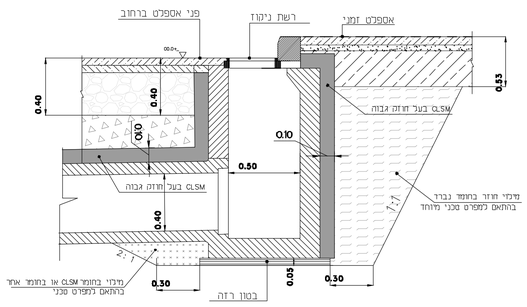

שיפוע מדרון בהתאם למפרט המיוחד ובתוכניות הייחודיות

פרט 5

פרט עקרוני להנחת צינור ניקוז

קנ"מ 1:20

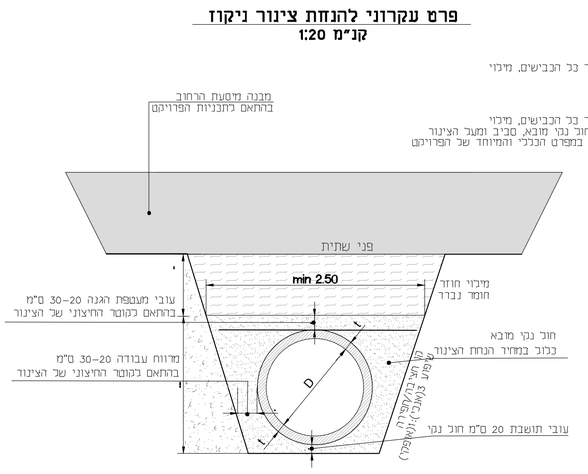

פרט 3

פרט להתאמת מכסה בתא בקרה

ללא קנ"מ

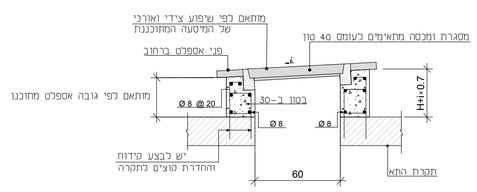

רשימת פרטים:

פרט 1 - תעלת גידול

פרט 2 - הנחת שרוות ניקוז בחפירה

פרט 3 - התאמת מכסה בתא בקרה

פרט 4 - מילוי מסביב לקולטן

פרט 5 - הנחת צינור ניקוז

מהדורה	תאריך:	מהות השינוי
10		
09		
08		
07		
06		
05		
04	19/09/21	איחוד פרט 5א 51בח הסרת פרט בית נידול עדכון פרט קולטן ניקוז
03	05/09/21	תיקון כחב בפרט 5א ו-5ב
02	01/09/21	תיקון בהתאם להערות שנתקבלו מיועץ קרקע
01	30/08/21	תיקון בהתאם להערות שנתקבלו

שינויים

פרטי הפרויקט

מזמין:	עיריית ערד
חברה מנהלת וניהול הפרויקט:	גדיש הנדסה וניהול
אדריכל בינוי:	Udi Carmil Architects
מתכנן ראשי:	דרך הנדסה בע"מ
שם הפרויקט:	רובע 12 ערד
גוש:	38685-38715, 100252/1
חלקות:	

סטטוס הפרויקט

שלבי תכנון				פ"ע
ראשוני	מוקדם	סופי	מפורט	ביצוע
●	●	●	●	○

פרטי גליון

שם תוכנית:	פרטי ניקוז מכרז 1
מספר גליון	2714/1-92(1)-1.2
קנ"מ	משתנה

מטרת התוכנית

לעיון	לאישור	למכרז	לביצוע
●	●	●	○

פרטי המהדורה

מהדורה	תאריך	תכנן	ביקורת פנימית
00	12/05/20	אלכס כ.	צביקה
04	19/09/21	אהרון	צביקה

מהנדס ראשי - אלכס רבין

מתכנן:

דרך הנדסה בע"מ

ניהול תכנון
תכנון תשתיות כבישים תנועה

כתובת:	רח' החשמונאים 100, תד. 52562 חל אביב 6713317
טלפון:	077-212-1101
פקס:	077-212-1105
אינטרנט:	www.drh-eng.com
דוא"ל:	data@drh-eng.com

תכנון זה נעשה תחת בקרה
של מערכת ניהול איכות העומדת
בדרישות תי" 2015 :ISO 9001 שאושרה
ע"י תי" בתעודה מס' 96940