פרט מבנה מיסעה כבישים עורקיים לביצוע בשלב אי
ק.מ. 1:20

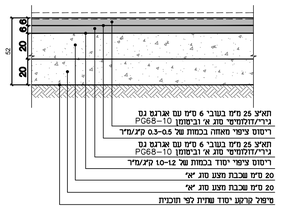

פרט מבנה כבישים מאספים לביצוע בשלב אי
ק.מ. 1:20

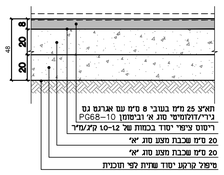

פרט מבנה כבישים מקומיים לביצוע בשלב אי
ק.מ. 1:20

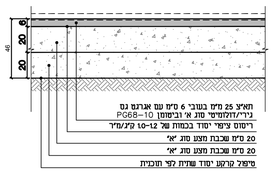

פרט מבנה כבישים משולבים("חולנדיים") לביצוע בשלב אי
ק.מ. 1:20

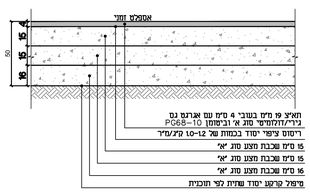

פרט מבנה מדרכה מרוצפת לביצוע בשלב אי
ק.מ. 1:20

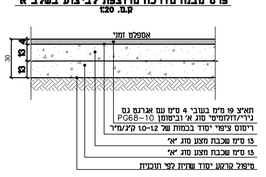

פרט עמוד תמרור
ק.מ. 1:20

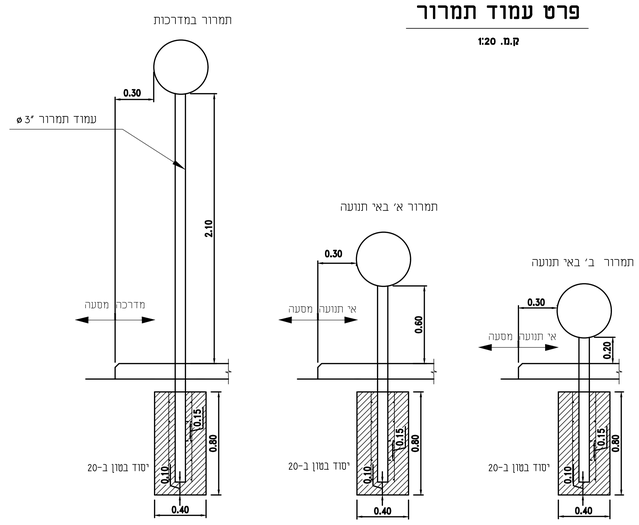

פרט מעבר חציה באי תנועה
קנ"מ 1:100

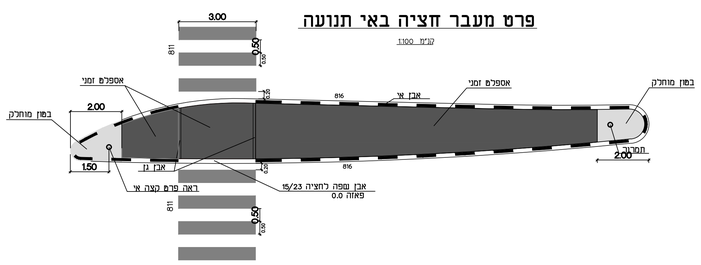

סימן מאתר בסמוך למדרכה
ק.מ. 1:100

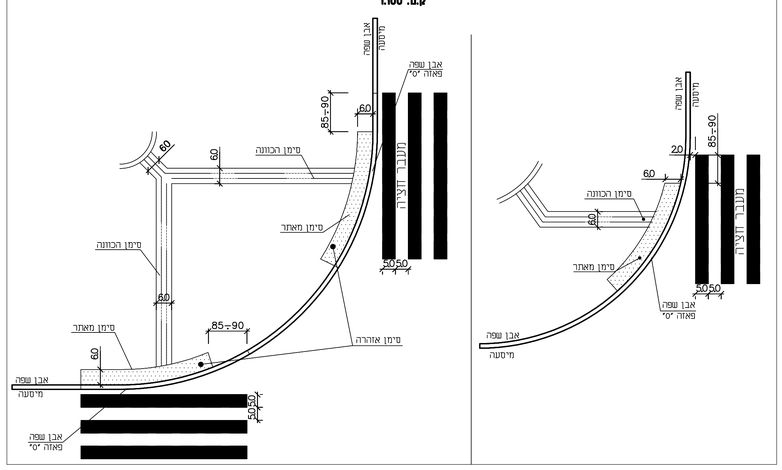

פרט חניה נגישה במקביל
ק"מ 1:100

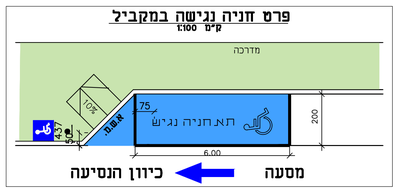

חלופה 1

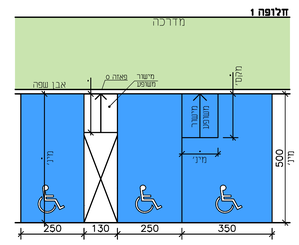

חניה נגישה בניצב לכיוון הנסיעה
ק"מ 1:100

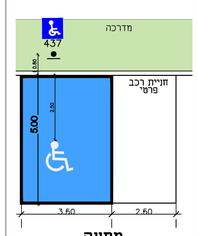

הנמכת מדרכה במעבר חציה
ק.מ. 1:100

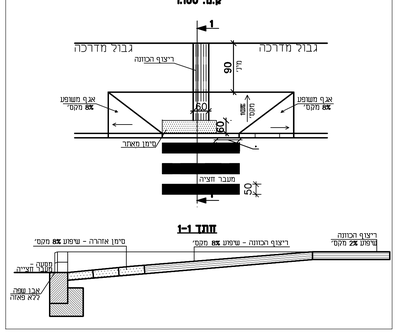

מהדורה	תאריך:	מהות השינוי
10		
09		
08		
07		
06		
05		
04		
03		
02		
01		

שינויים

פרטי הפרויקט

מזמין:	עיריית ערד
חברה מנהלת וניהול הפרויקט:	גדיש הנדסה וניהול
אדריכל בינוי:	UCNUCAUCN Udi Carmil Architects
מחכנן ראשי:	דרך הנדסה בע"מ
שם הפרויקט:	רובע 12 ערד
גוש:	100252/1 ,38685-38715
חלקות:	

סטטוס הפרויקט

שלבי תכנון					פ"ע
ראשוני	מוקדם	סופי	מפורט	ביצוע	ביצוע
○	○	○	●	○	○

פרטי גליון

שם תוכנית:	פרטים תנועה מכרז 1
מספר גליון	2714/1-91(1)-1.1
קנ"מ	משתנה

מטרת התוכנית

לעיון	לאישור	למכרז	לביצוע
○	○	●	○

פרטי המהדורה

מהדורה	תאריך	תכנון	ביקורת פנימית
00	12/05/20	צביקה	אכנס ל.
00	12/05/20	צביקה	אכנס ל.

מהנדס ראשי - אלכס רבין

מתכנן:

דרך הנדסה בע"מ

ניהול תכנון
תכנון תשתיות כבישים תנועה

כתובת:	רח' החשמונאים 100, תד. 52562 חל אביב 6713317
טלפון:	077-212-1101
פקס:	077-212-1105
אינטרנט:	www.drh-eng.com
דוא"ל:	data@drh-eng.com

תכנון זה נעשה תחת בקרה
שב מערכת ניהול איכות העומדת
בדרישות תי" 2015 :ISO 9001 שאושרה
עכ ידי מחי" בתעודה מס' 96940